AIR PRECISION

T13HP

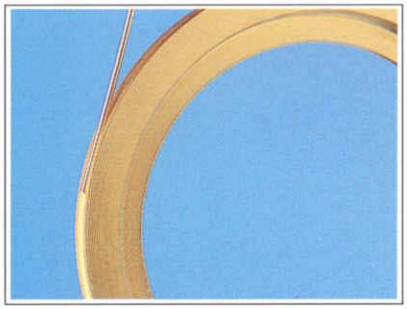

CONTACT ELECTRIQUE TOURNANT

SLIP RING ASSEMBLY

Ces collecteurs monoblocs métalliques à très hautes performances mécaniques associés à la technologie de contact or/or, ont été conçus pour répondre aux exigences les plus sévères de fonctionnement et de conditions climatiques.
Leur excellent rapport qualité/prix leur permet d'être souvent le produit standard idéal des applications les plus délicates.

These slip rings are made with aluminium alloy cases and gold rings/brushes to provide very high mechanical performances and have been designed to meet the most demanding climatic and working conditions.
With excellent quality/price ratio, they are often the ideal standard device for the most difficult applications.

AIR PRECISION : 5, AVENUE DENIS-PAPIN - BP 36 - 92353 LE PLESSIS ROBINSON CEDEX - FRANCE
TELEPHONE : 33 (1) 46.01.21.24 - TELEX : 634093 APREC - FAX : 33 (1) 46.31.85.25 / 33 (1) 46.32.52.07

CARACTERISTIQUES ELECTRIQUES

Nombre de bagues	: 6 ou 12
Intensité par bague	: 2 A
Surintensité	: 4 A (≤ 1s)
Rigidité diélectrique	: 500 V CC
Résistance d'isolement	: 500 MΩ sous 500 V CC
Bruit de contact (1000 tr/mn)	: 10 µV/mA
Section cable	: AWG 24 (0,23 mm^2)
Tension nominale	: 48 V

CARACTERISTIQUES MECANIQUES

Matière	: alliage d'aluminium
Vitesse de rotation	: 0 à 3500 tr/mn
Durée de vie (pour 1000 tr/mn)	: 150.10^6 rotations
Couple	: ≤ 6 N.cm
Etanchéité (suivant NFC20-010)	: IP50
Masse	: ≤ 120 g

ENVIRONNEMENT CLIMATIQUE

Température d'utilisation	: - 10 °C à + 75 °C
Humidité relative	: 45 % à 80 %

ELECTRICAL CHARACTERISTICS

Number of rings	*: 6 ou 12*
Current rating per ring	*: 2 A*
Acceptable over current	*: 4 A (≤ 1s)*
Dielectric strength	*: 500 V DC*
Insulation resistance	*: 500 MΩ at 500 V DC*
Contact noise (1000 RPM)	*: 10 µV/mA*
Lead wires cross section	*: AWG 24 (0.23 mm^2)*
Nominal voltage	*: 48 V*

MECHANICAL CHARACTERISTICS

Material	*: Aluminium alloy*
Operating speed	*: 0 to 3500 RPM*
Service life (for 1000 RPM)	*: 150.10^6 rotations*
Torque	*: ≤ 6 N.cm*
Sealing (according to NFC20-010)	*: IP50*
Weight	*: ≤ 120 g*

CLIMATIC ENVIRONMENT

Operating temperature	*: - 10 °C to + 75 °C*
Relative humidity	*: 45 % to 80 %*

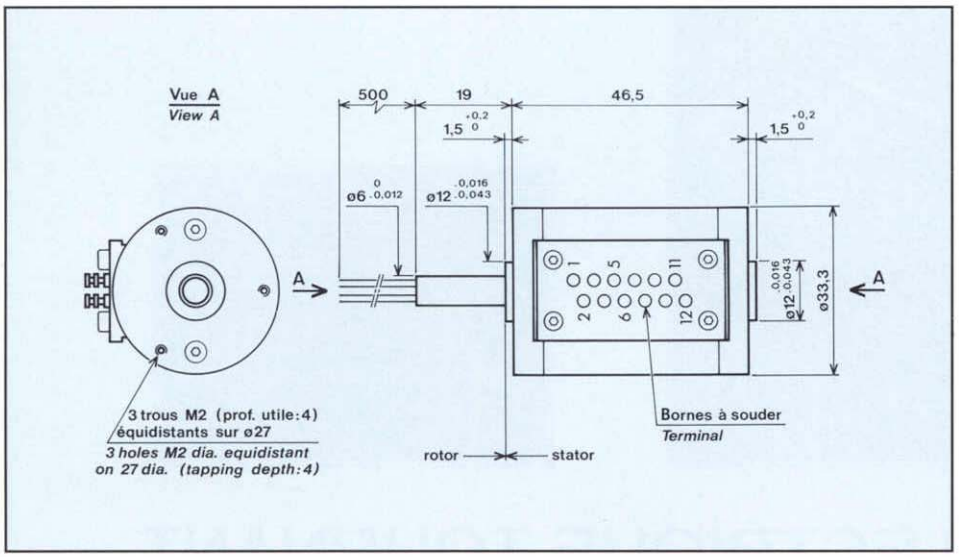

Fixation n°2 du corps
par 3 trous taraudés (profondeur utile 4 mm), à 120° sur Ø 27, pour vis M2

Mounting arrangement
3 threaded holes (4 mm tapping depth), at 120° on 27 dia, for screws M2

Doit être commandé sous la référence :
T13HP6F2 pour 6 bagues
T13HP12F2 pour 12 bagues

To be ordered under reference :
T13HP6F2 for 6 rings
T13HP12F2 for 12 rings

Fixation n°3 du corps
par 3 trous lisses à 120° sur Ø 41, pour vis M3

Mounting arrangement
3 holes at 120° on 41 dia, for screws M3

Doit être commandé sous la référence :
T13HP6F3 pour 6 bagues
T13HP12F3 pour 12 bagues

To be ordered under reference :
T13HP6F3 for 6 rings
T13HP12F3 for 12 rings

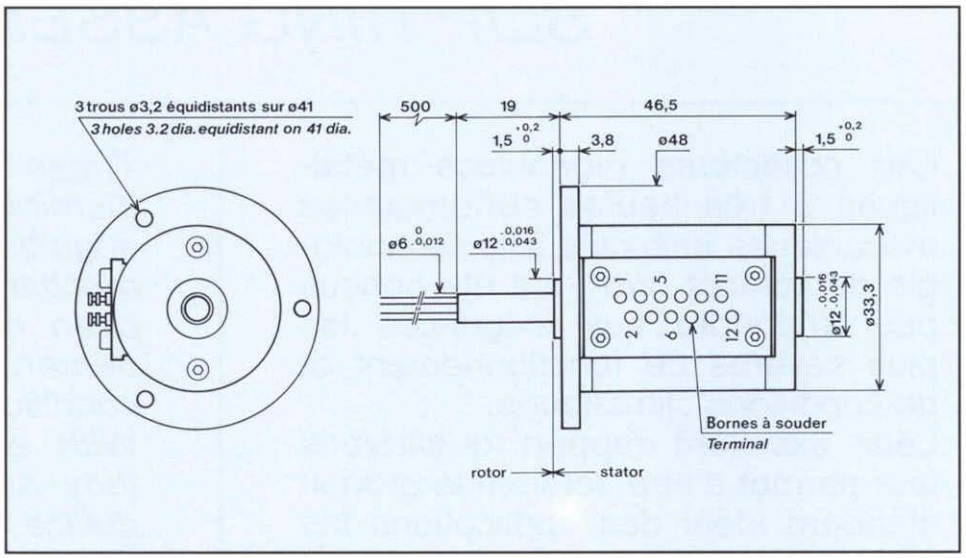

Ce document n'est pas contractuel. AIR PRECISION n'engage pas sa responsabilité sur les dommages directs ou indirects consécutifs à l'emploi abusif de ce produit.
This document is not contractual. AIR PRECISION accepts no responsability for damage (either direct or indirect) resulting from improper use of this product.